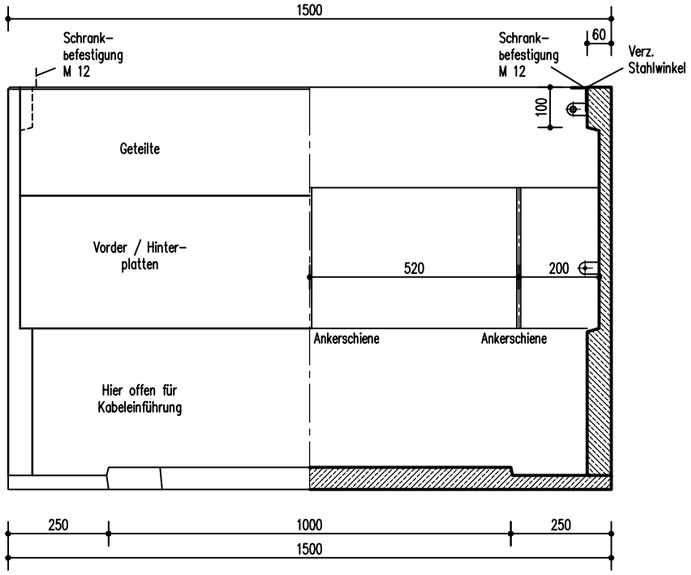

Vorderansicht / Schnitt

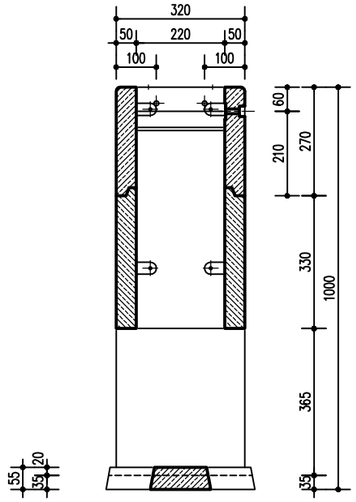

Schnitt

Die Breite der Betonplatte
für alle Größen = 350 mm

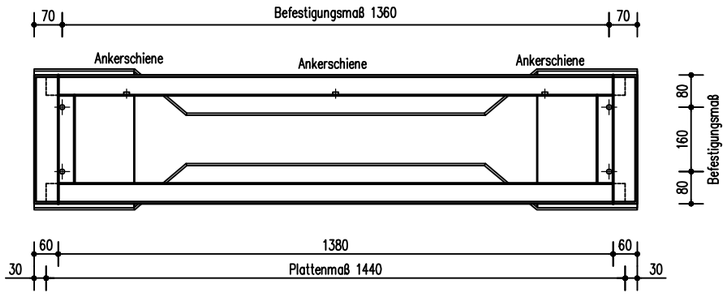

Draufsicht

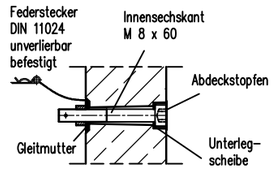

Befestigung der vorderen oberen Einstellplatte
M 1:2,5

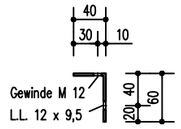

Verz. Stahlwinkel
M 1:2

Maßtoleranzen nach den
Richtlinien für nicht
genormte Betonerzeugnisse

Index	Datum	Kürzel	Änderungsvermerk

Leichtbetonsockel 1500 x 320
für Schaltschränke

GRÄPER
BETON - UND ENERGIETECHNIK
HEINRICH GRÄPER GMBH & CO. KG
Ida-Gräper-Weg 26197 Ahlhorn
Am Buchweizenberg 16909 Heiligengrabe
WEB www.graeper.de E-MAIL info@graeper.de

Freigabe zur Produktion					
	Datum	Technik Standardisierung	Technik Konstruktion	Planersteller:	JSC
				Datum:	06.09.2022
	Unterschrift			Maßstab:	1:10