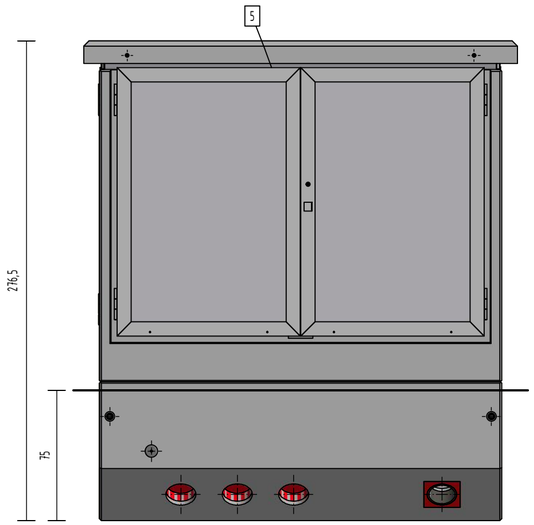

Ansicht A

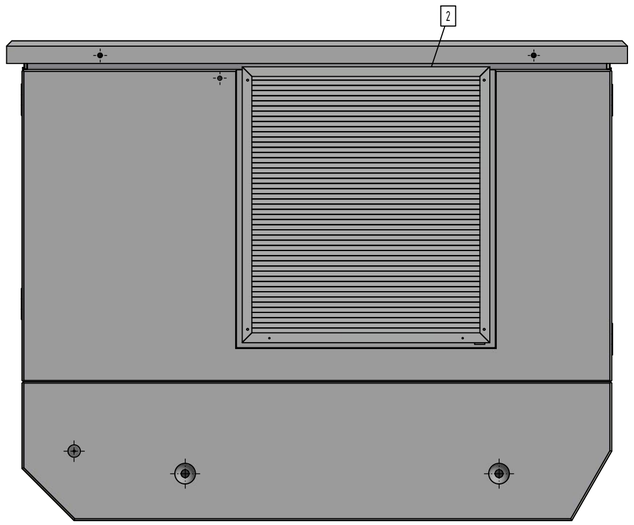

Ansicht B

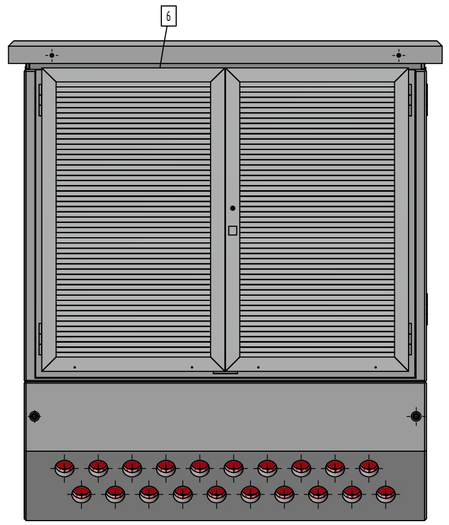

Ansicht C

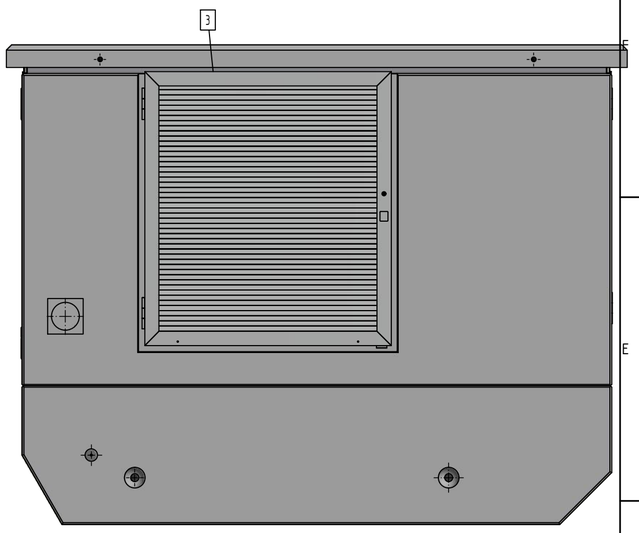

Ansicht D

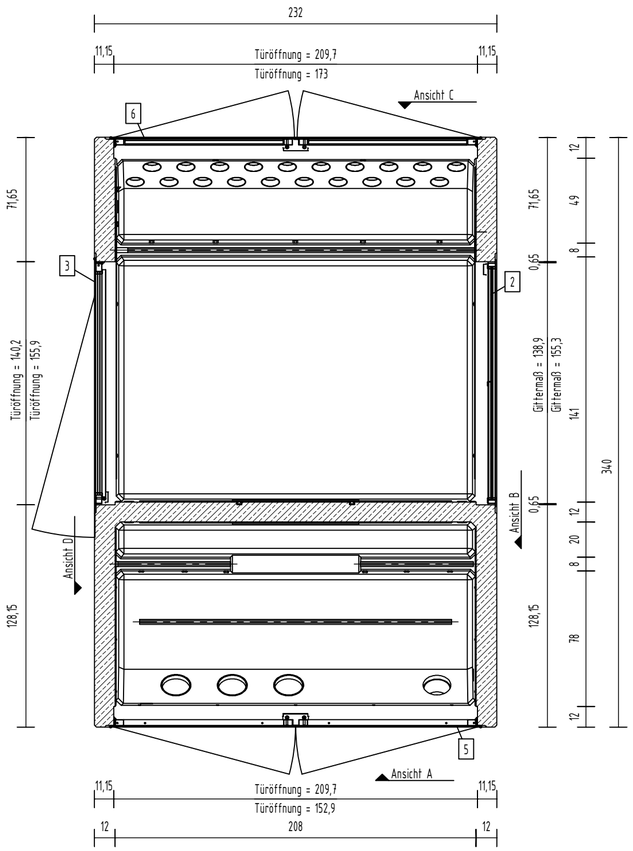

Grundriss

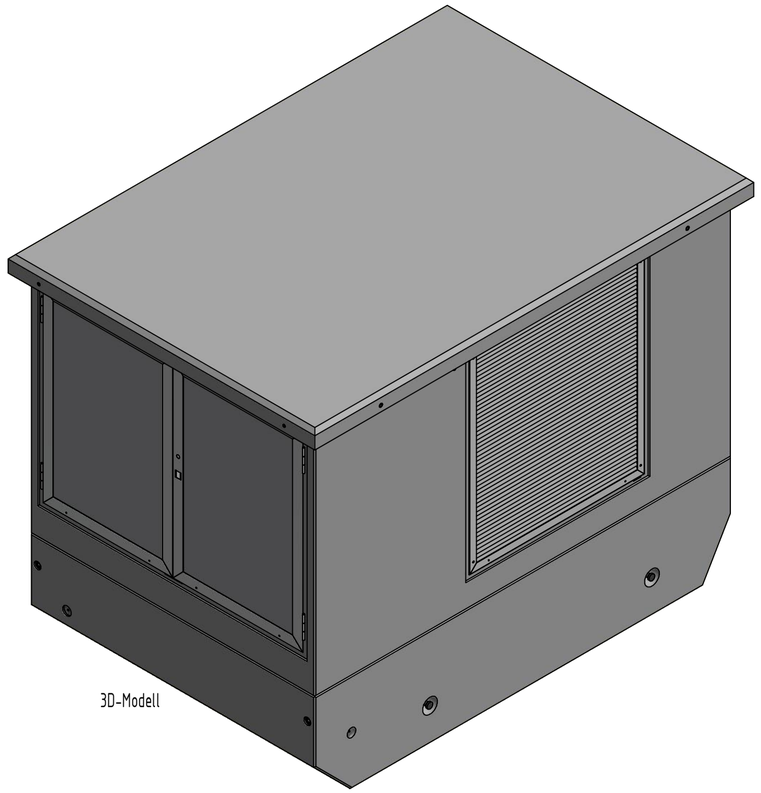

3D-Modell

Pos.	Anzahl	Artikelnummer	Bezeichnung	ZULIEFERER	Größe	Länge	MATERIAL	VOLUMEN	GEWICHT
6	1	37000757	Alutür 2095x1730				Alu eloxiert	0 m^3	153 kg
5	1	37000745	Alutür 2097x1528				Alu eloxiert	0 m^3	81 kg
3	1	37000671	Alutür 1401x1559				Alu eloxiert	0 m^3	34 kg
2	1	37000676	Alugitter 1389x1553				Alu eloxiert	0 m^3	34 kg
1	1	30000664-01	GBÜ1600S Typ: G13					5 m^3	11079 kg
			GBÜ1600S Typ: G13					GESAMTGEWICHT:	11381 kg

TRANSPORTANKER/TRANSPORTSICHERUNG

TRANSPORTANKER	4 x Kugelkopf-Stabanker, KK 10.0
TRANSPORTSICHERUNG	4 x Gewindeanker RD30, gerade

Kundenzeichnung

Nr.: 22-B-0881-00.0

Maßstab:	Format:	Blatt:
1 : 25	A2	1

Revision:	Datum:	Name:	geändert:

erstellt durch:	erstellt am:	Unterschrift:
WAC	22.04.2022	
interne Freigabe durch:	interne Freigabe am:	Unterschrift:

Projektleiter:

Auftraggeber:

Bauvorhaben, Projekt, Bauort:

GBÜ1600S Typ: G13
Alu-Einbauteile

Darstellung:

Grundriss, Ansicht, 3D-Modell

GRÄPER

BETON - UND ENERGIETECHNIK
HEINRICH GRÄPER GMBH & CO. KG

Ida-Gräper-Weg 26197 Ahlhorn
Am Buchweizenberg 16909 Heiligengrabe
WEB www.graeper.de E-MAIL info@graeper.de

Für diese Zeichnung behalten wir uns alle Eigentums- und Urheberrechte vor. Sie darf ohne unsere vorherige Zustimmung weder vervielfältigt noch Dritten zugänglich gemacht werden.